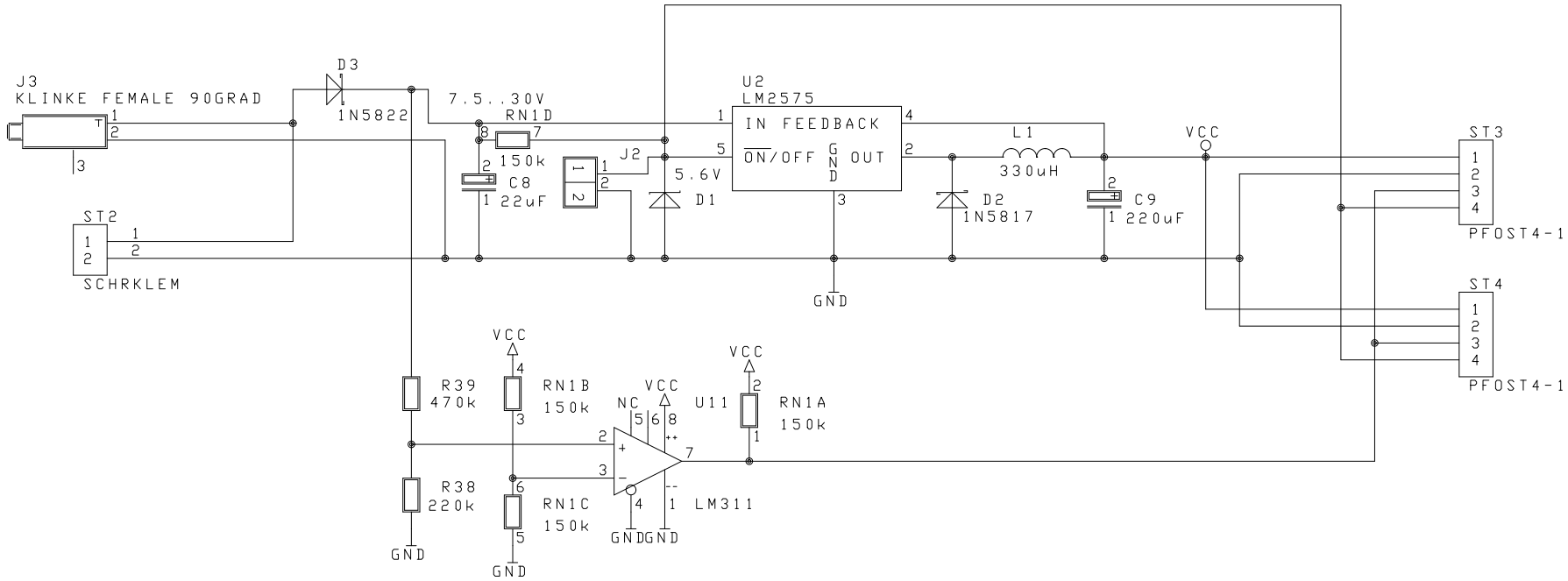

step down spannungsregler
5 volt / 1 ampere

eingangsspannung 7.5 bis 35 volt

3 Ampere Version:

U2 LM2576-5.0
L1 160uH 3A
C9 680uF
D3 1N5405
D2 1N5822

Title	mct paul & scherer gmbh	
Size A	Document Number power1	REV
Date: December 4, 1992	Sheet 1 of 1	